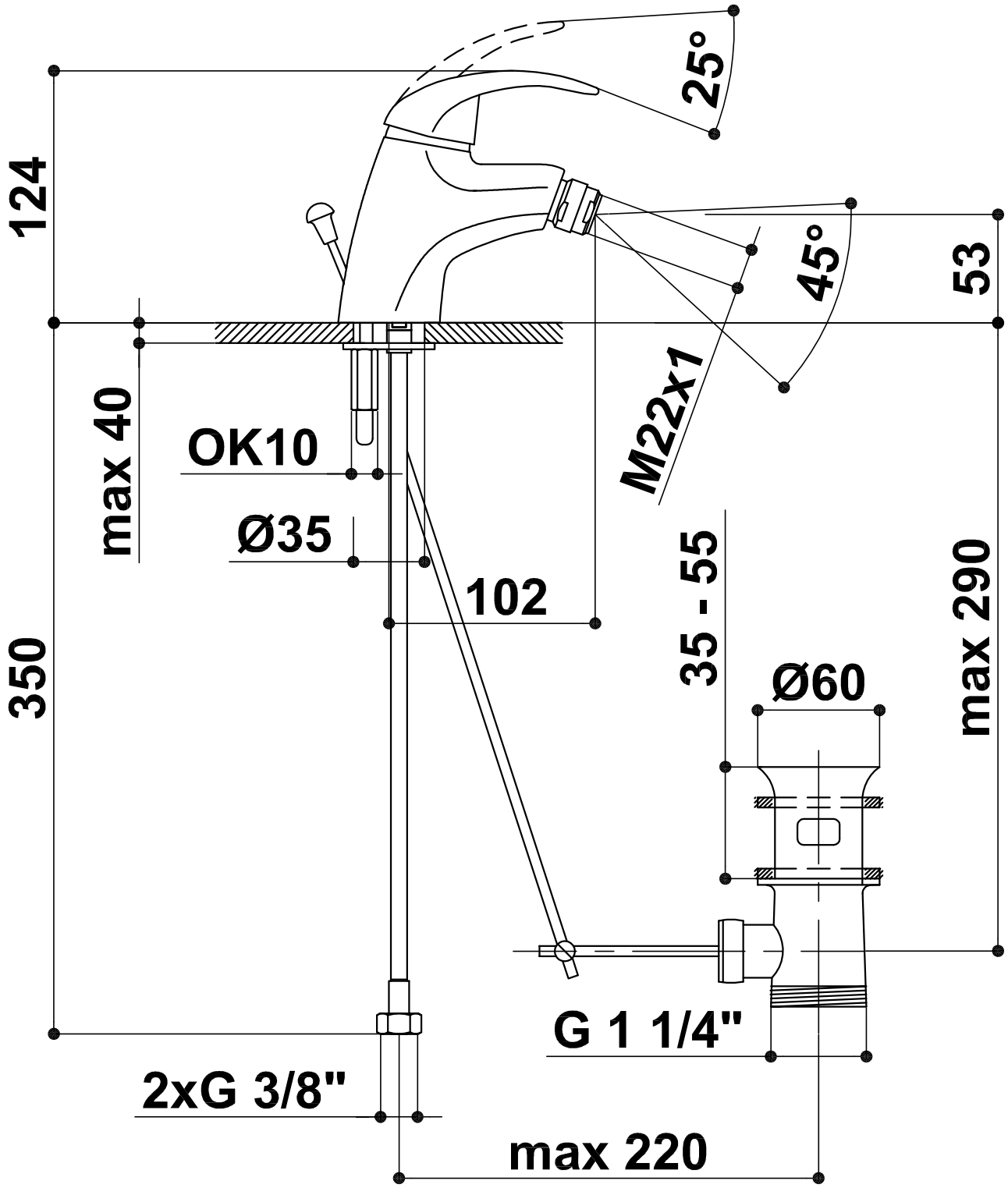
25°
124
45°
53
M22x1
max 40
OK10
Ø35
102
35 - 55
max 290
350
Ø60
G 1 1/4"
2xG 3/8"
max 220